Перед эксплуатацией коляски следует ознакомиться с настоящим паспортом и руководством по эксплуатации, обратив внимание на разделы «Указания по эксплуатации» и «Требования безопасности».

1. Назначение

Коляска предназначена для перевозки детей по плотному снегу или льду, при температуре воздуха до -25°С и оснащена выдвижными колесами на мягких шинах, для перемещения на короткие дистанции (по магазину, через проезжую часть дороги и т.п.) по твердому покрытию (асфальт, плитка, бетон и др.) . Имеет крепкую сварную конструкцию из стальных труб, страховочное ограждение для ребенка (бампер) и мягкий чехол со свето-отражающей окантовкой для безопасности в вечернее время. Каркас покрыт порошковой эмалью, которая устойчива к низким температурам. Коляска предназначена для перевозки детей до 3х лет, оснащена колесами перекидной ручкой.

2. Техническая характеристика (табл. 1)

Параметры	Положение на колесах	Положение на лыжах
Длина в рабочем положении, мм	1020	
Ширина посадочного места, мм	385 (размер по стойкам рамы)	
Ширина по колесам/ полозьям, мм	320 (передние)/260 (задние)	445
D колес/ Ширина полозьев, мм	120	30х15
Высота до ручки, мм	1050	995
Высота до сиденья, мм	340	285
Масса, кг	9,4	
Ремень безопасности	+	
Козырек	+	
Страховочное ограждение	+	
Размер в сложенном положении	1060х455х260	
Регулировка наклона спинки	плавная регулировка наклона спинки (сидя-лежа)	
Съемная сумка	+	

3. Комплектность

- коляска .....1 шт.
- паспорт и руководство по эксплуатации .....1 шт.
- упаковка (полиэтиленовый пакет) ..... 1 шт.
- сумка .....1 шт.
- страховочное ограждение для ребенка (бампер).....1 шт.
- муфта.....1 шт.

Описание (табл. 2)

Модель	Артикул	Краткое описание
НДТ	НДТ6	Перекидная ручка, плоские полозья 30 мм, пятиточечный ремень безопасности, складной козырек с дополнительной секцией под молнией, чехол для ног на молнии, светоотражающий кант, сумка, утепленная муфта, широкое посадочное место, страховочное ограждение для ребенка (бампер), смотровое окошко для наблюдения за ребенком, выдвижные колеса на мягких шинах, регулируемая подножка, плавная регулировка наклона спинки, тент от ветра и осадков, колеса на полозьях для кратковременного перемещения.

4. Указания по эксплуатации

4.1 Коляска поставляется в сложенном виде.
Для приведения коляски в рабочее состояние необходимо:
- Отстегнуть чехол для ног;
- Перекинуть подножку в положение «лежа» переместите сидение в положение при котором оно должно оказаться над подножкой;
- Придерживая рукой сиденье, потянуть вверх за ручку. Каркас должен разложиться. Сидение при этом должно опираться на ось подножки;
- Замками-фиксаторами скрепить ручку со стойкой подножки;
- Закрепить чехол для ног;
- Отрегулировать положение спинки;
- Закрепить боковые страховочные ремни, используя пряжки (см. рис. 2);
- Установить подножку (1) (см. рис. 1) в одно из трех положений в зависимости от возраста ребенка и положения спинки;
- Опустить козырек при необходимости.

4.2. Регулировка угла наклона спинки осуществляется за счет фиксатора ремешков спинки (2) (рис.1)

4.3. Складывание коляски производится в следующее последовательности:
- Поднимите фиксаторы соединяющие подножку с ручкой;
- Сложите коляску.

4.4. Для удобства перемещения ребенка коляска имеет перекидную ручку. Для изменения ее положения поднимите фиксатор на ручке, поверните ручку, закрепите фиксатор на стойке (рис. 1).

4.5 Перемещение коляски по твердому покрытию.

4.5.1 Для перемещения по твердому покрытию необходимо выдвинуть колеса, закрепленные на каркасе. Для этого носком ноги поднимите фиксатор (1) (рис. 3), колеса опустятся, затем нажав на рычаг (2) доведите колеса до фиксированного положения. Паз на фиксаторе при этом должен зацепиться за ось колес (3).

4.5.2 Для приведения коляски в исходное положение (опора на полозья), необходимо:
- Ногой поднять фиксатор (1), коляска опустится на полозья;
- Носком ноги поднять рычаг (7) (рис. 3) до фиксированного положения.

При этом паз на фиксаторе зацепиться за ось колес (3).

4.5.3 Для кратковременного перемещения по твердому покрытию, наклоните коляску до опоры на колеса (3) (рис. 1).

4.6 Для размещения различных мелочей в комплект коляси входит сумка.

4.7 После использования коляски, очищайте все узлы от грязи, снега и солевых отложений. После окончания зимнего сезона протрите коляску и храните в сухом помещении при температуре +2...+25° С, при влажности 45-70% не допуская прямого попадания солнечного света. Обратите внимание, при длительном хранении коляски не должны опираться на колеса, т.е они должны стоять вертикально или колеса должны быть подняты над лыжами.

4.8 Для удобной транспортировки коляски используйте ремень-фиксатор (4) (рис. 1). Им зафиксируйте раму с задней стойкой в сложенном положении.

4.9 В коляске предусмотрено быстросъемное страховочное ограждение для ребенка (бампер) (5) (рис. 1), он крепится за стойки рамы с внутренней стороны (рис. 4). Выступ на раме должен попасть в отверстие на креплении бампера.

5. Требования безопасности

5.1. Во избежании травм, связанных с выпадением ребенка из коляски, всегда используйте ремень безопасности (рис. 2), страховочное ограждение для ребенка (бампер).

5.2. **Запрещается**
- Катать детей с горок;
- Нагружать коляску весом более 25 кг;
- Перевозить детей в коляске по проезжей части дороги;
- Оставлять коляску в положении «на колесах» (на лыжах) на наклонной поверхности.

5.3. Во избежание переворачивания соблюдайте осторожность при чрезмерном наклоне коляски.

5.4. Не позволяйте детям поднимать-опускать колёса, складывать-раскладывать коляску. Не оставляйте детей без присмотра.

6. Сведения о приемке

Коляска проверена на соответствие действующей технической документации, образца-эталона, утвержденного в установленном порядке и признана годными для эксплуатации.

Дата изготовления «_____» _____20___г. ОТК №

подпись и оттиск личного клейма лица, ответственного за приемку и упаковку изделия

7. Гарантии изготовителя

7.1. Предприятие-изготовитель гарантирует качество коляски при условии соблюдения потребителем правил и рекомендаций данного руководства.

7.2. Гарантийный срок 18 месяцев исчисляется со дня продажи при наличии в паспорте отметки о дате продажи, заверенной штампом торгующей организации.

7.3. Гарантия распространяется только на повреждения, образовавшиеся вследствие производственного брака.

7.4. Гарантия не распространяется на:

- ходовую часть коляски (колеса, пластиковые втулки колес, пружины и пр.);
- механические повреждения, образовавшиеся по вине владельца коляски, при несоблюдении правил эксплуатации;
- естественный износ деталей санок;
- повреждения, образовавшиеся по причине неправильного хранения коляски и ремонта.

Производитель оставляет за собой право вносить в конструкцию и внешний вид изменения, не ухудшающие качества изделия. Срок службы и хранения 5 лет.

8. Сведения о продаже

Дата продажи «_____» _____20___г.

подпись ответственного лица,
штамп торгующей организации

Внимание!
Паспорт следует хранить в течение всего срока службы коляски.

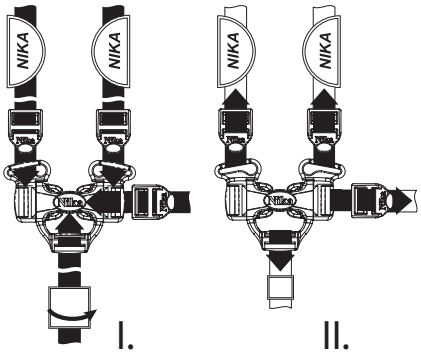

Рис. 2 Крепление ремней безопасности

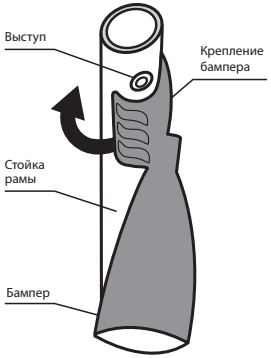

Рис. 4 Крепление бампера

Внимание! При опускании колес соблюдайте последовательность:

а) Носком ноги поднимите фиксатор (1)
б) Нажмите на рычаг (2)

в) Поднимите фиксатор (1)
г) Поднимите рычаг (2)

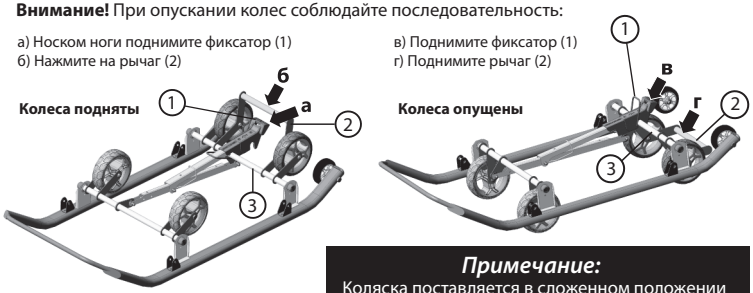

Рис. 3 Механизм выдвижных колес

Примечание:
Коляска поставляется в сложенном положении

Соответствует требованиям ТР ТС 007/2011
«О безопасности продукции, предназначенной для детей и подростков». ТУ 9692-002-84597115-2014
Модель НДТ. Сделано в России.

NiKA kids®

Коляска комбинированная с трансформируемым кузовом

«Нашидетки» 6

ПАСПОРТ

и руководство по эксплуатации

арт. НДТ6

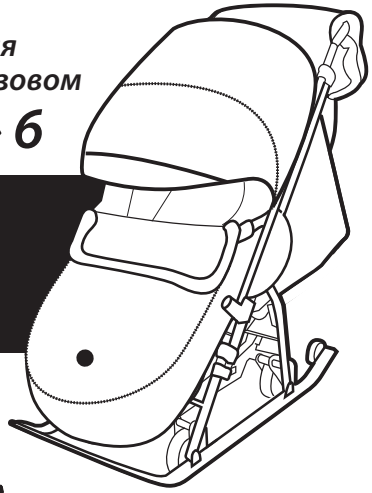

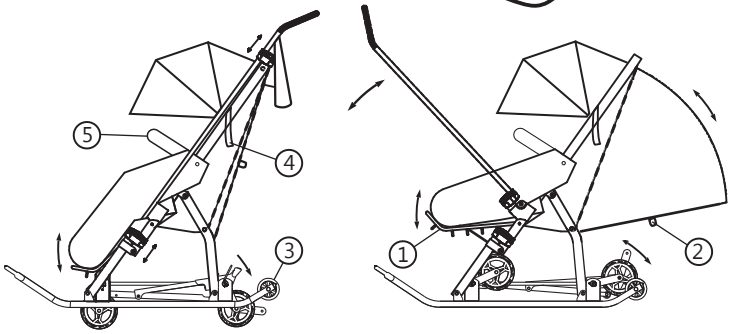

Положение на колесах

Положение на полозьях

рис. 1 Коляска арт. НДТ6

ООО «Ника», 426052, Россия, Удмуртская Республика, г. Ижевск, ул. Лесозаводская, д. 23
тел.: (3412) 55-00-00, e-mail: info@nikaltd.ru, www.nika-foryou.ru
Вы можете оставить отзывы, пожелания и замечания:
e-mail: otziv@nikaltd.ru, тел. (3412) 90-99-99